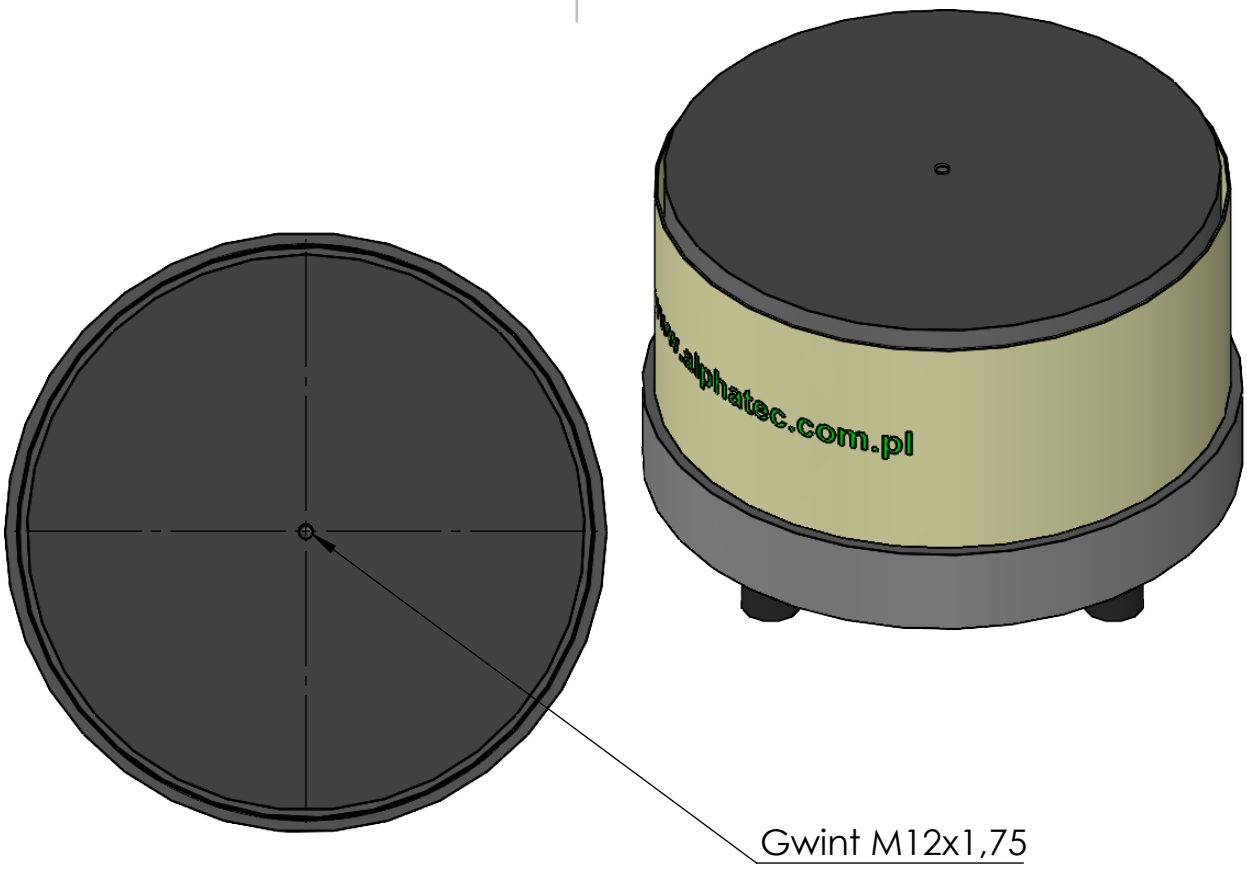

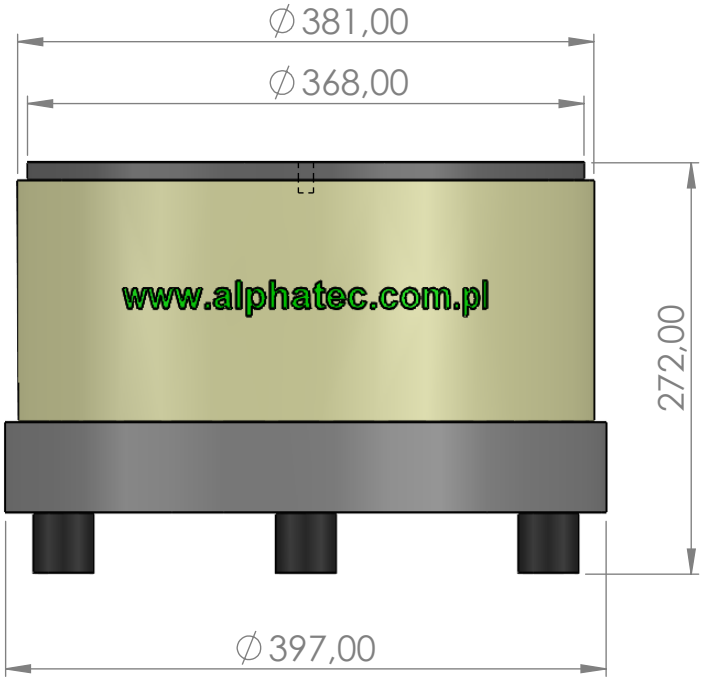

TOLERANCJE :
1) Liniowa - mm :
- 0,5 do 6 ±0,1
- 6 do 30 ±0,2
- 30 do 120 ±0,3
- 120 do 400 ±0,5
2) Kątowa - stopnie: 0,5

WYKOŃCZENIE:
Malowane proszkowo

STĘP OSTRE KRAWĘDZIE

www.alphatec.com.pl

POPRAWKA

WIB/O/SCVB400

	IMIĘ I NAZWISKO	PODPIS	DATA
NARYS.			
SPRAWDZ.			
ZATWIER.			
WYPROD.			
Z.JAKOŚCI			

TYTUŁ:
Napęd wibracyjny cylindryczny

MATERIAŁ:
Wymiary zewnętrzne

NR RYSUNKU
WIBOSCVB400 Napęd wibracyjny cylindryczny V2.0, wymiary

A4

WAGA:

SKALA:1:10

ARKUSZ 1 Z 1