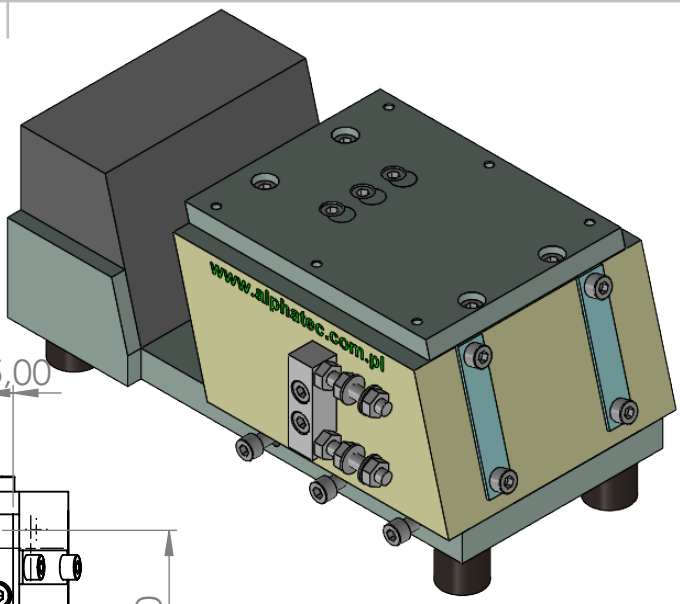

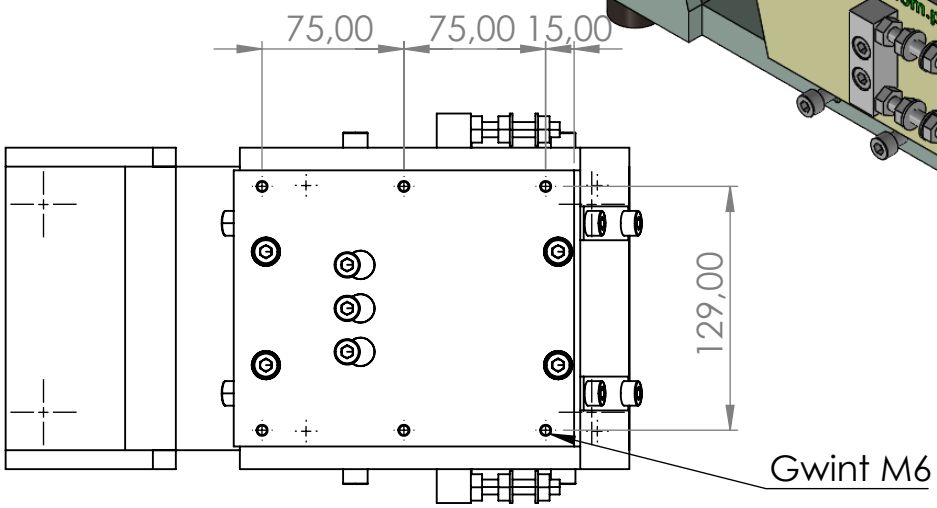

Kireunek podawania

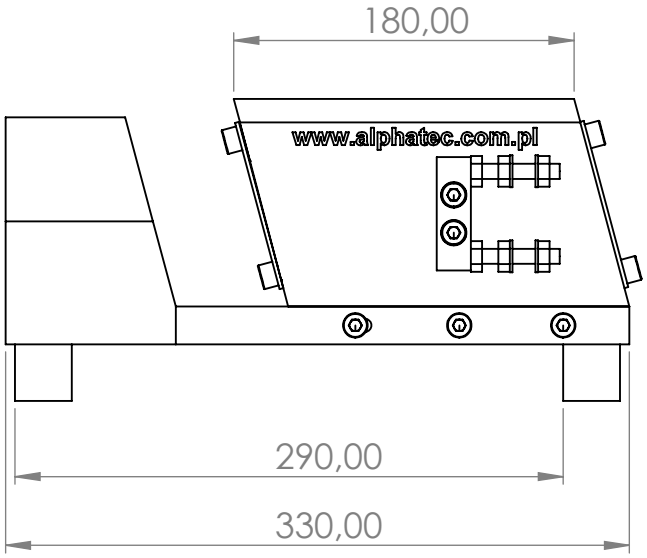

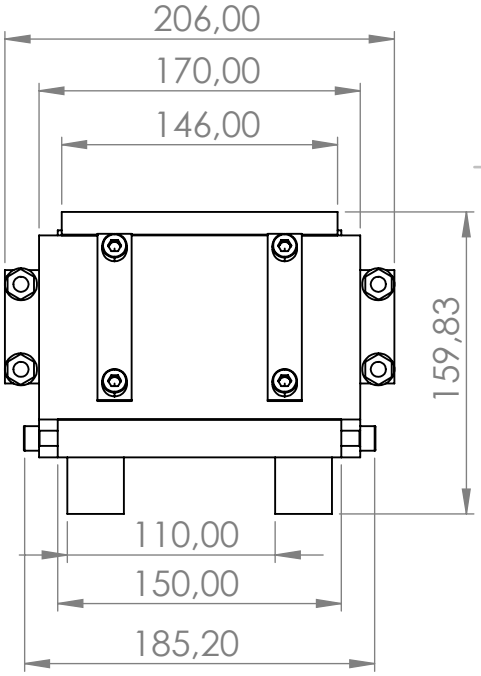

TOLERANCJE : **1) Liniowa - mm :** **- 0,5 do 6 ±0,1** **- 6 do 30 ±0,2** **- 30 do 120 ±0,3** **- 120 do 400 ±0,5** **2) Kątowa - stopnie: 0,5**	WYKOŃCZENIE: **Malowane proszkowo**	**STĘP OSTRE KRAWĘDZIE**	**www.alphatec.com.pl** POPRAWKA **WIB/L/SCLB-200Z**

	IMIĘ I NAZWISKO	PODPIS	DATA
NARYS.			
SPRAWDZ.			
ZATWIER.			
WYPROD.			
Z.JAKOŚCI			

TYTUŁ:

Napęd wibracyjny liniowy

MATERIAŁ:

Wymiary zewnętrzne

NR RYSUNKU

WIBLSCLB200Z Napęd wibracyjny liniowy V2.0, wymiary

A4

WAGA:

SKALA:1:5

ARKUSZ 1 Z 1